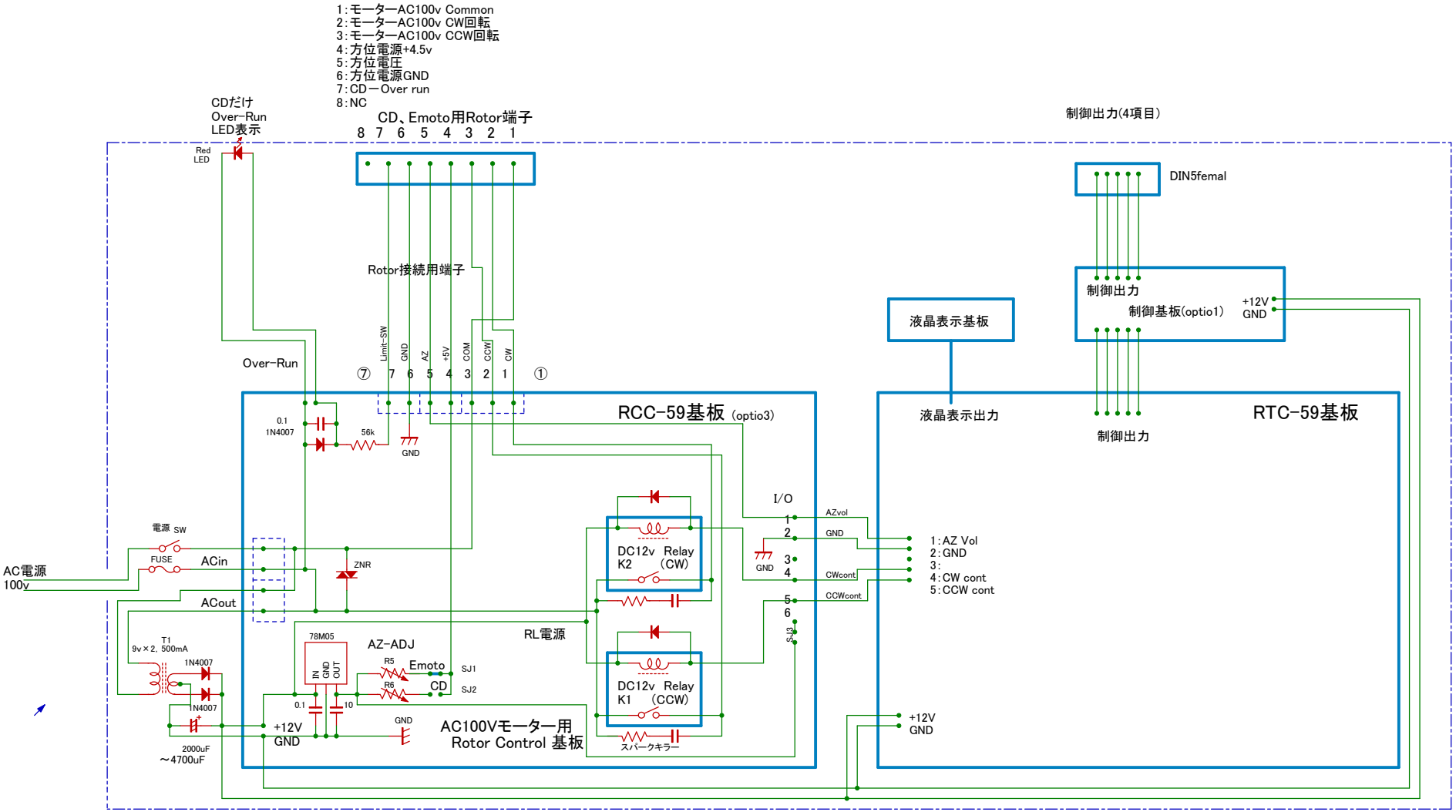

1. Over Run のLED回路は、CD用です。Limit-SWがONで点灯
2. AZ-ADJは、Emoto(R5)、CD(R6)それぞれ使う方のSJを短絡
3. SJ3を短絡するとI/Oの6番に+5Vを出力します

図名	RCC-59 接続図(参考)	年月日	2014. 7. 28
図番	AC100vRotor Controller	作成者	ICT-Kuwa